Arsimak®

Otomatik Poli Dozlama Üniteleri

Otomatik polielektrolit hazırlama ünitesi standart olarak 3 bölmeden oluşur; bu bölmeler çözünme, olgunlaştırma ve depolama bölmeleridir.

Çalışma prensibi

Sisteme giren su miktarı basınç kontrol sistemiyle kontrol edilir. Kuru haldeki flokülantın kuru dozlama haznesine konulur . Kuru dozlama haznesini dozlama kapasitesine göre ayarlanır ve edüktöre dozlanır. Edüktörden tanka dozlanan toz halindeki koagülant (polielektrolit) su ile karışmaya başladığı anda çözünme fazı başlar. Çözelti olgunlaştırma bölmesine geçer ve buradaki hızlı karıştırıcı ile homojenizasyonu sağlanır.

Son olarak çözelti depolama bölmesine geçer. Bu bölmede bulunan hassas seviye sensörü ile dozlama sistemi kontrol edilir.

Kurulan sistemin tüm elektrik ve kontrol sistemi otomasyon panosundan kontrol edilmektedir.

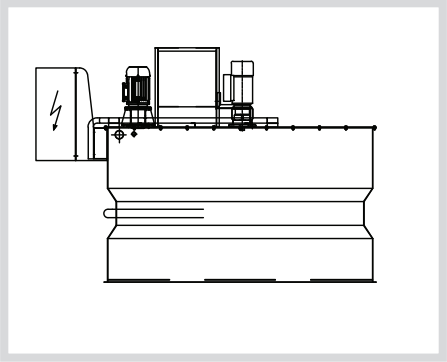

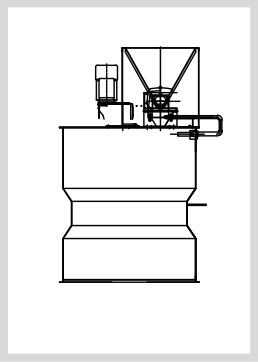

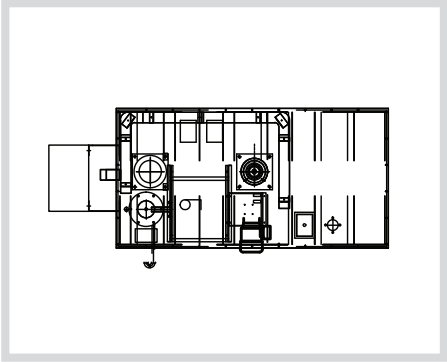

Tip	B(mm)	L(mm)	H(mm)	Çıkış Çapı
500	1600	810	1400	1″
1000	2000	890	1600	1″
2000	2000	1290	1675	1″
4000	2500	1765	2050	1 1/4″
8000	4000	1540	2500	1 1/2″

Arsimak®

info@arsimak.com - www.arsimak.com